沈阳侧：长公23号箱变1YG1、2YG1隔离开关电缆插拔头沈阳方向电缆1米处为分界点，
分界点哈尔滨方向电力及变电设备归长春电力工区管辖；K941+650

吉林侧：长珲城际K39+900公里箱变长春方向电缆1米处为分界点，
分界点长春方向电力及变电设备归长春电力工区管辖。

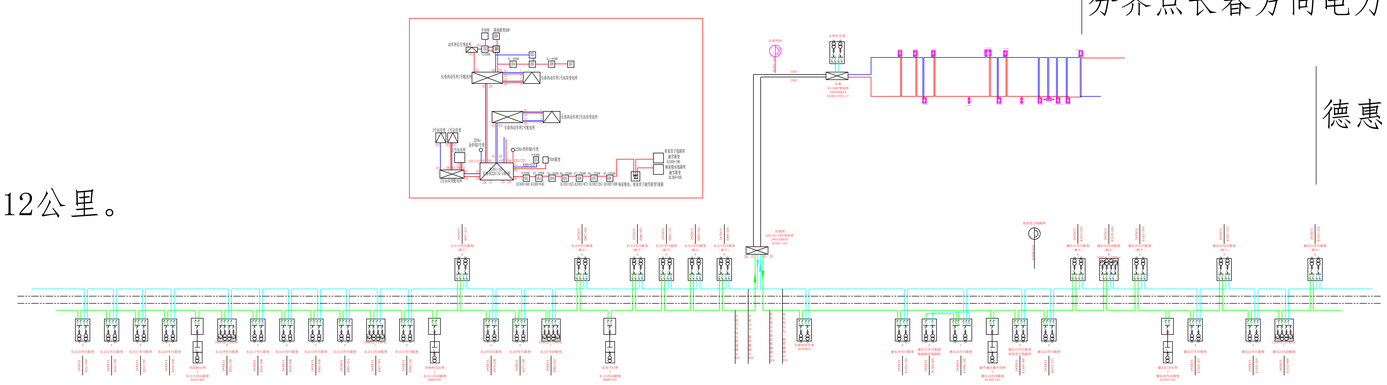

德惠西侧：长德23号箱变德惠西方向1米K1033+559

长春运行工区

长春联络线，哈长联络线约12公里。
运营里程：195.85公里